ՀԱՆԳՈՒՅՑ «I»
Մ1 : 25

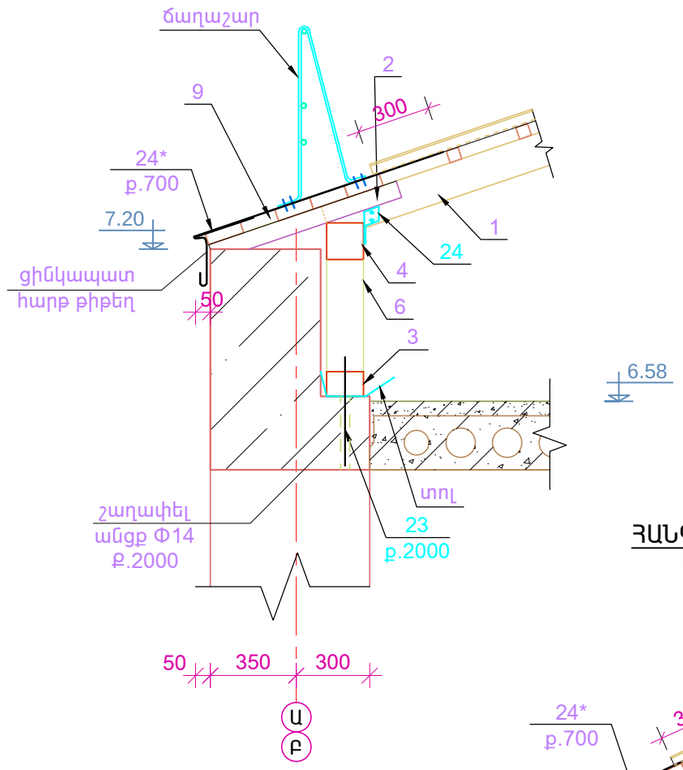

ՀԱՆԳՈՒՅՑ «III»
Մ1 : 25

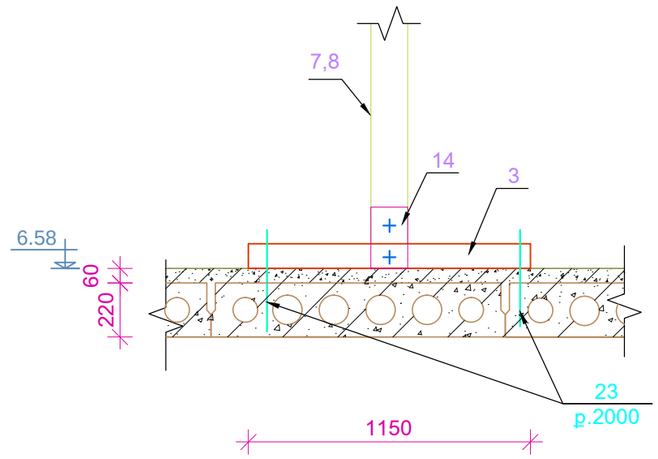

ԿՏՐՎԱԾՔ 4 - 4
Մ1 : 50

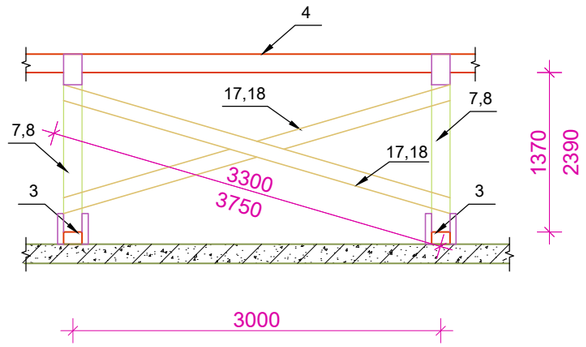

ՀԱՆԳՈՒՅՑ «IV»
Մ1 : 25

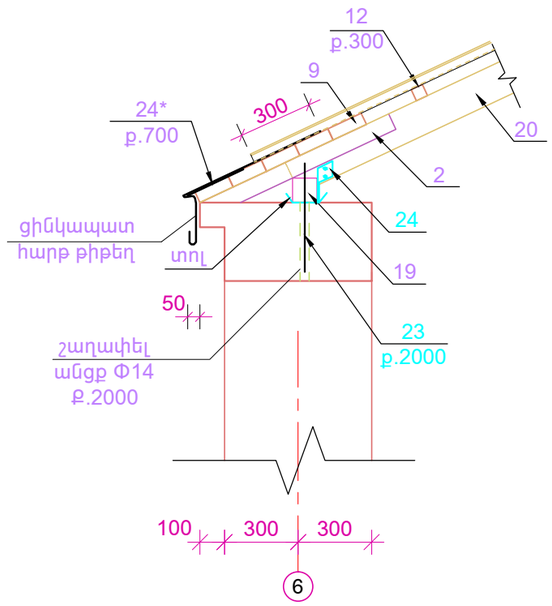

ՃԱՂԱՇԱՐ

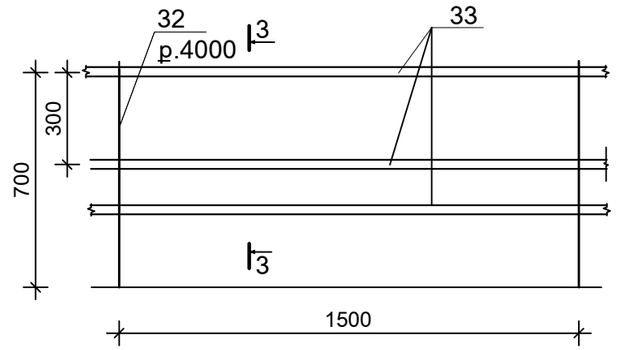

ՀԱՆԳՈՒՅՑ «Ա»
Մ1 : 25

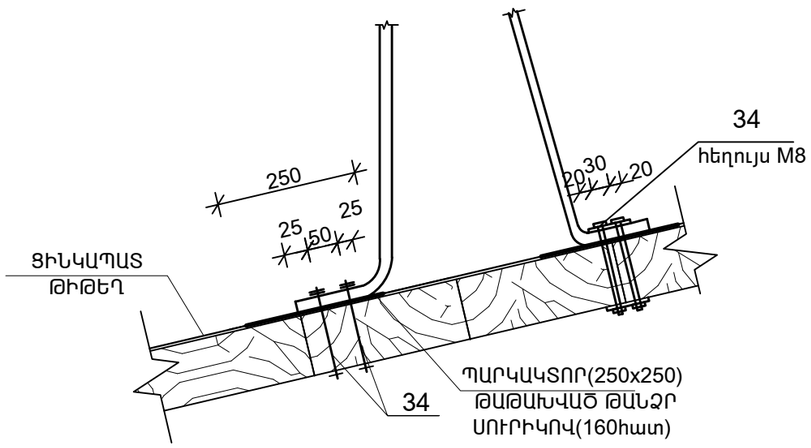

ԿՏՐՎԱԾՔ 3 - 3
Մ1 : 25

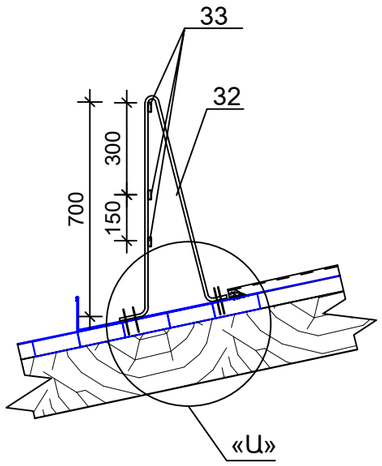

ՀԱՆԳՈՒՅՑ «II»
Մ1 : 25

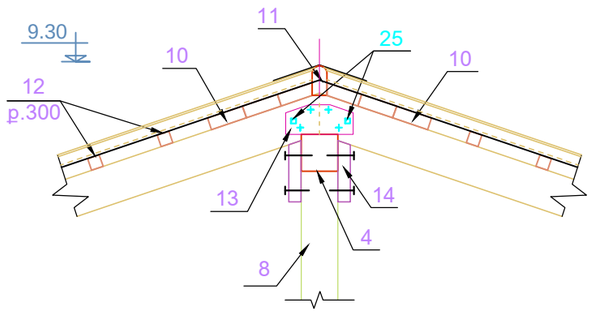

ԴԻՐՔ 24*

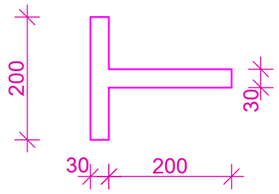

ԳԼԽ. ՃԱՐՏ.	Ա.ՅՈՎՀԱՆՆԻՍՅԱՆ			ԿՈՏԱՅՔԻ ՄԱՐԶԻ ԱԲՈՎՅԱՆԻ ԹԻՎ 3 ՄԱՆԿԱՊԱՐՏԵԶԻ ՎԵՐԱԿԱՌՈՒՑՄԱՆ ՆԱԽԱԳԾԱՅԻՆ ԱՇԽԱՏԱՆՔՆԵՐԻ ԻՐԱԿԱՆԱՑՈՒՄ	TPD - 19 (TKQ - 08)		Կե
Ն.Գ.Ճ.	Լ.ԱՂԱՋԱՆՅԱՆ				ՓՈՒԼ	ԹԵՐԹ	ԹԵՐԹԵՐ
ԲԱԺՆԻ ՊԵՏ	Լ.ԱՂԱՋԱՆՅԱՆ				Ա	40	57
ԳԼԽ.ՄԱՍՆ.	Կ.ԳՐԻԳՈՐՅԱՆ			ՏԱՆԻՔԻ ՏԱՐՐԵՐԻ ՀԱՆԳՈՒՅՑՆԵՐ			
ՆԱԽԱԳԾԵՑ.	Ա.ՊԱՊՈՅԱՆ						